CONFIGURAÇÃO DE PENAS P/ PLOTAGEM

COR		ESP.
1	07	0,1
2	07	0,2
3	07	0,3
4	07	0,4
5	07	0,5
6	07	0,6
7	07	0,25
8	07	0,09
9	07	0,15
140	140	0,15
162	162	0,15

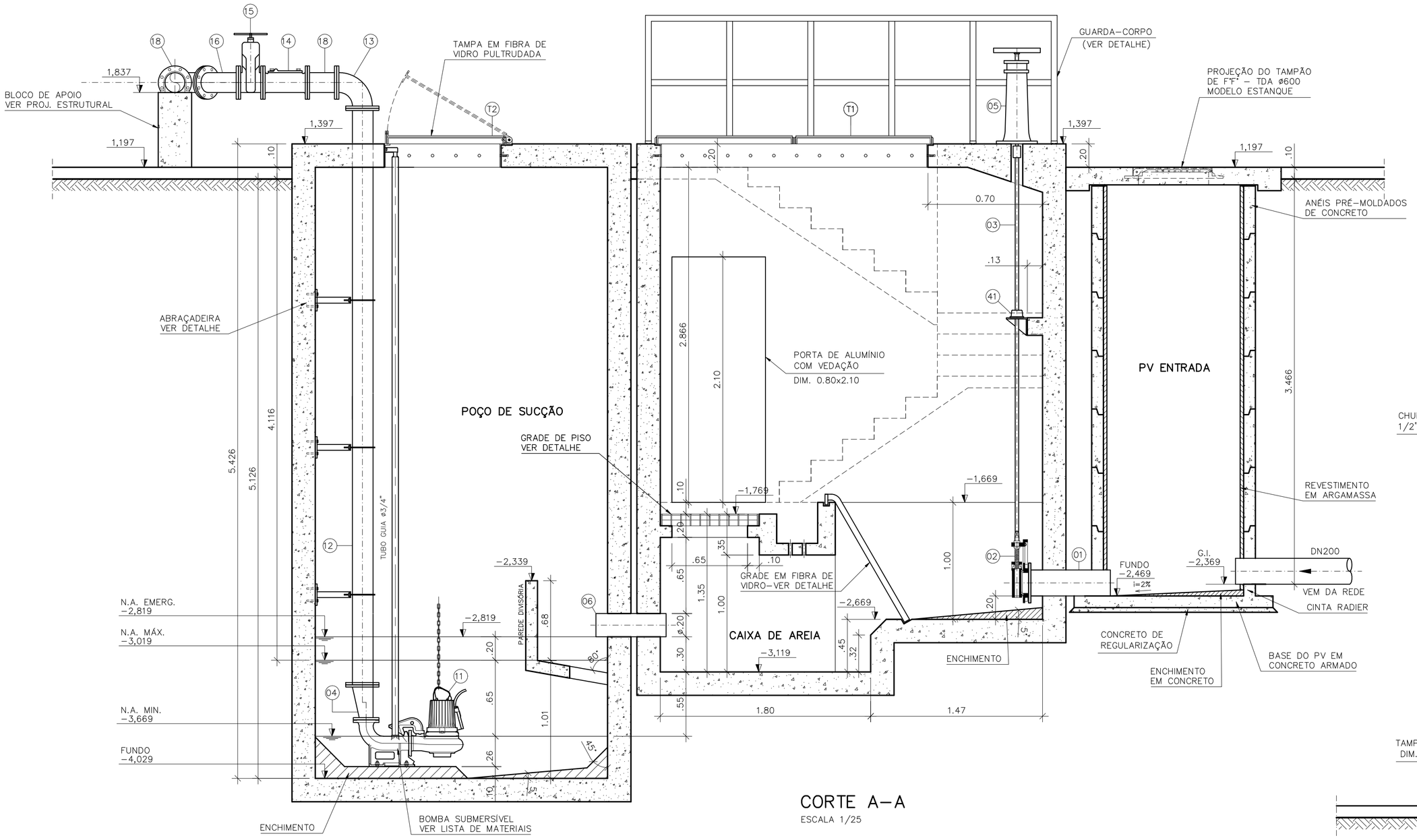

CORTE A-A

ESCALA 1/25

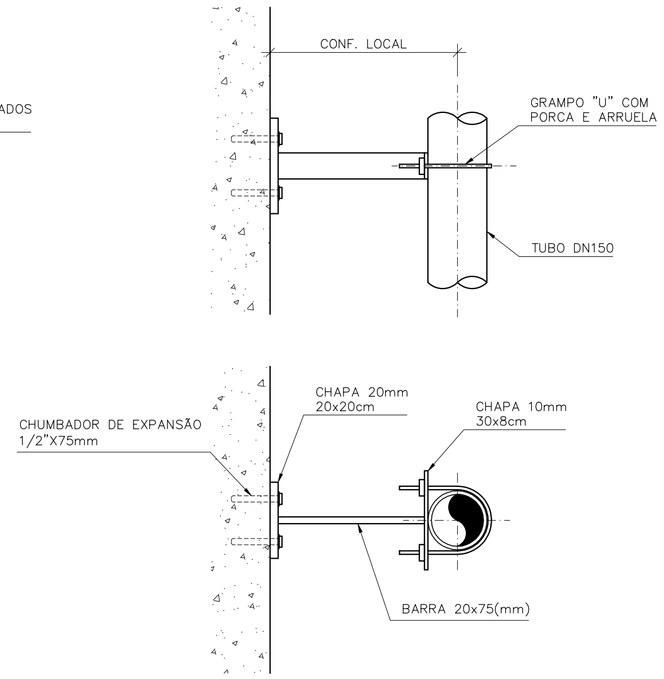

DETALHE DA ABRAÇADEIRA

ESCALA 1/12.5

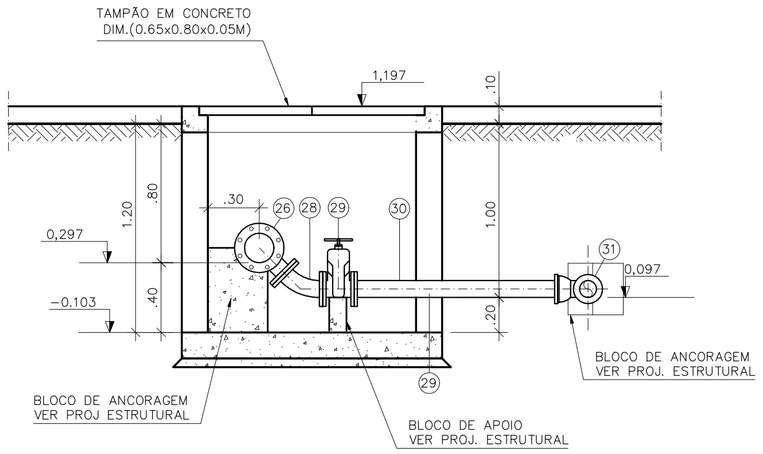

CORTE C-C

ESCALA 1/25

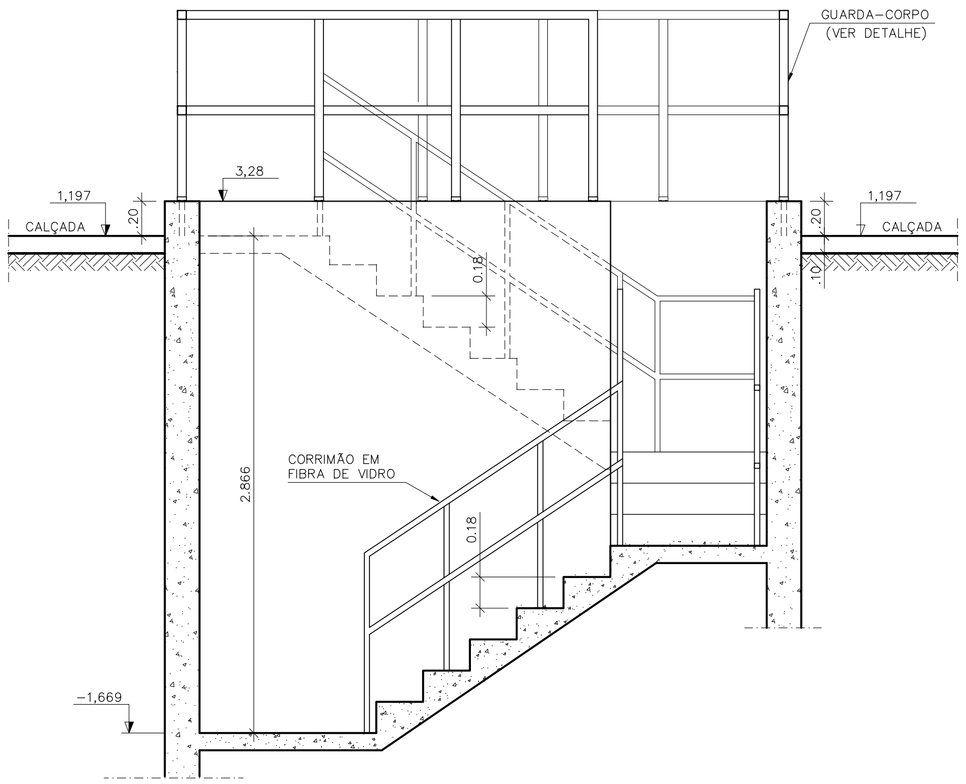

CORTE D-D

ESCALA 1/25

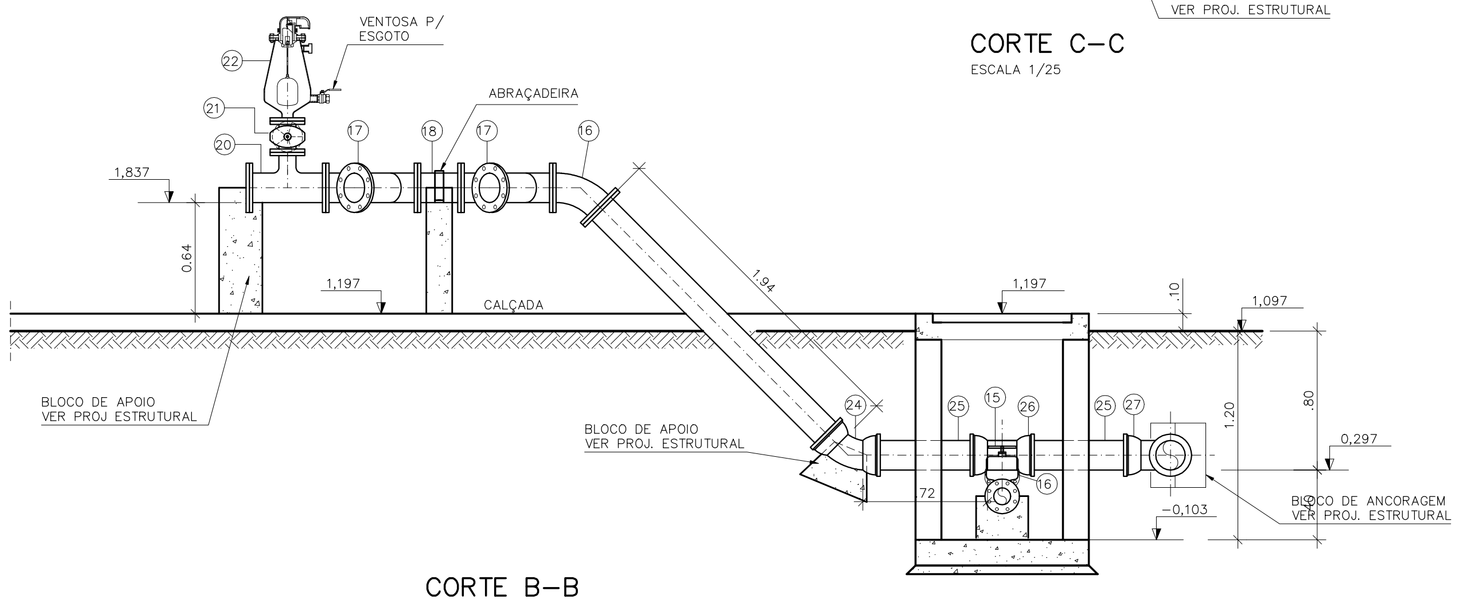

CORTE B-B

ESCALA 1/25

LISTA DE MATERIAL DA ELEVATÓRIA

ITEM	DISCRIMINAÇÃO	UNID.	MATERIAL	DN (mm)	QUANT.	OBS.
01	TUBO COM PONTA E FLANGE PN10 L=0,70m	PÇ	F°F°	200	01	
02	ADUFA DE PAREDE COM FLANGE PN10	PÇ	F°F°	200	02	
03	HRC1-HASTE C/ ROSCA E BOCA DE CHAVE L=3,20m	PÇ	F°F°	1.1/8"	02	
04	REDUÇÃO EXCÊNTRICA COM FLANGES PN10	PÇ	F°F°	150x100	02	
05	PMS - PEDESTAL DE MANOBRA SIMPLES	PÇ	F°F°	-	02	
06	TUBO COM PONTAS L=0,60m	PÇ	PVC	200	01	
07	TUBO COM PONTA E FLANGE PN10 L=1,00m	PÇ	F°F°	200	01	
08	CURVA 45° COM BOLSAS JUNTA ELÁSTICA JGS	PÇ	F°F°	200	02	
09	TUBO COM PONTAS L=3,52m	PÇ	F°F°	200	01	
10	TUBO COM PONTAS L=0,45m	PÇ	F°F°	200	01	
11	1ª ETAPA - BOMBA SUBMERSÍVEL Q=12,73 l/s; Hman=16,70 mca; POT=6.5 cv	CJ	-	100	02	
	2ª ETAPA - BOMBA SUBMERSÍVEL Q=14,14 l/s; Hman=18,45 mca; POT=6.5 cv	CJ	-	100	02	
12	TUBO COM FLANGES PN10 L=4,93m	PÇ	F°F°	150	02	
13	CURVA 90° COM FLANGES PN10	PÇ	F°F°	150	02	
14	VÁLVULA DE RETENÇÃO P/ ESG. COM FLANGES PN10	PÇ	F°F°	150	02	
15	REGISTRO CHATO COM FLANGES PN10	PÇ	F°F°	150	02	
16	CURVA 45° COM FLANGES PN10	PÇ	F°F°	150	03	
17	JUNÇÃO 45° COM FLANGES PN10	PÇ	F°F°	150	02	
18	TOCO COM FLANGES PN10 L=0,25m	PÇ	F°F°	150	03	
19	FLANGE CEGO	PÇ	F°F°	150	01	
20	TÊ DE REDUÇÃO COM FLANGES PN10	PÇ	F°F°	150x80	01	
21	REGISTRO CHATO COM FLANGES PN10	PÇ	F°F°	80	01	
22	VENTOSA PARA ESGOTO COM FLANGE PN10	PÇ	F°F°	80	01	
23	TUBO COM PONTA E FLANGE PN10 L=1,94m	PÇ	F°F°	150	01	
24	CURVA 45° COM BOLSAS JUNTA ELÁSTICA JGS	PÇ	F°F°	150	01	
25	TUBO COM PONTAS L=0,72m	PÇ	F°F°	150	03	
26	TÊ COM BOLSAS JE JGS E FLANGE PN10	PÇ	F°F°	150x80	01	
27	CURVA 90° COM BOLSAS JUNTA ELÁSTICA JGS	PÇ	F°F°	150	01	
28	CURVA 45° COM FLANGES PN10	PÇ	F°F°	80	01	
29	REGISTRO CHATO COM FLANGES PN10	PÇ	F°F°	80	01	
30	TUBO COM PONTA E FLANGE PN10 L=1,25m	PÇ	F°F°	80	01	
31	CURVA 90° COM BOLSAS JUNTA ELÁSTICA JGS	PÇ	F°F°	80	01	
32	TUBO COM PONTAS L=2,34m	PÇ	F°F°	80	01	
33	JOELHO 90° P/ ESGOTO	PÇ	PVC	50	03	
34	TUBO RÍGIDO P/ ESGOO L=6,00m	PÇ	PVC	50	01	
35	CAIXA SIFONADA 100x150x50mm COM GRELHA E PORTA-GRELHA QUADRADA BRANCA	PÇ	PVC	-	01	
	TUBULAÇÃO DE AR (BIOFILTRO)					
36	TUBO CILÍNDRICO L=0.40m	PÇ	FIBRA DE VIDRO	150	01	
37	C 90°	PÇ	FIBRA DE VIDRO	150	02	
38	TUBO CILÍNDRICO L=1.80m	PÇ	FIBRA DE VIDRO	150	01	
39	TUBO CILÍNDRICO L=1.20m	PÇ	FIBRA DE VIDRO	150	01	
40	T JE	PÇ	FIBRA DE VIDRO	150	01	
41	TUBO CILÍNDRICO L=2.03m	PÇ	FIBRA DE VIDRO	150	01	
42	TUBO CILÍNDRICO L=0.50m	PÇ	FIBRA DE VIDRO	150	01	
	ACESSÓRIOS					
	ABF 10	PÇ	BORRACHA	80	05	
	ABF 10	PÇ	BORRACHA	100	02	
	ABF 10	PÇ	BORRACHA	150	20	
	ABF 10	PÇ	BORRACHA	200	02	
	PPF 10	PÇ	AÇO	16x80	56	
	PPF 10	PÇ	AÇO	20x90	176	
	TAMPÕES					
	TDA-600 MODELO ESTANQUE	PÇ	F°F°	600	01	

OBSERVAÇÃO

1-A ESPESSURA DAS PAREDES E A VERIFICAÇÃO DA NECESSIDADE DE ESPAÇAMENTO ENTRE O POÇO DE SUCÇÃO E A CAIXA DE AREIA SERÃO DEFINIDAS PELO ESTRUTURAL

2-PARA LIMPEZA DA CAIXA DE AREIA, QUANDO NECESSÁRIA, A GRADE DE PISO DEVERÁ SER REMOVIDA E COM AUXÍLIO DE UM CAMINHÃO LIMPA FOSSA SUGAR O EXCESSO ACUMULADO NO FUNDO

NOTAS

1-COTAS E ELEVAÇÕES EM METRO, DIÂMETRO EM MILÍMETRO, EXCETO ONDE INDICADO

2-CONFIRMAR MEDIDAS NO LOCAL.

3-EXTRAVASOR EM TUBO F°F° DN200, CONFORME PLANTA DE LOCALIZAÇÃO, OBEDECENDO A INCLINAÇÃO MÍNIMA DE 0,35%, COM VÁLVULA FLAP NA EXTREMIDADE

4-O FORMATO DO BIOFILTRO APRESENTADO NESTE PROJETO É ILUSTRATIVO. O BIOFILTRO PODERÁ SER CIRCULAR OU RETANGULAR CONFORME PROJETO PADRÃO A-000-000-00-5-XX-0021 E A-000-000-00-5-XX-0022 RESPECTIVAMENTE.
AS DIMENSÕES DO BIOFILTRO DEVERÃO SER DE ACORDO COM O PROJETO PADRÃO E SERÃO DEFINIDAS PELA CESAN.

5-A BOMBA DEVERÁ SER FORNECIDA COMPLETA PELO FABRICANTE COM ACESSÓRIOS

ESTE DESENHO É PROPRIEDADE DA COMPANHIA ESPÍRITO SANTENSE DE SANEAMENTO - CESAN E NÃO PODE SER COPIADO SEM SUA AUTORIZAÇÃO.

NÚMEROS	TÍTULOS
PRINCIPAIS DESENHOS DE REFERÊNCIA	

Nº	LOCAL	DISCRIMINAÇÃO	DES.	DIV.	GER.	DATA
REVISÃO						

CANCELA E SUBSTITUI O DESENHO NÚMERO:

CANCELADO E SUBSTITUÍDO PELO DESENHO NÚMERO:

CENTRO DE DOCUMENTAÇÃO
RECEBIDO: / /
Nº DOC.: ASS.:
APROVAÇÃO CESAN:
ASS.: MATR.:
UNID.: DATA: / /
ESTA APROVAÇÃO NÃO ISENTA A CONTRATADA DE SUAS RESPONSABILIDADES LEGAIS.

EMITENTE: Etep Consultoria, Gerenciamento e Serviços

PROJETADO:	COORDENADOR:
ARTUR AUGUSTO OLIVEIRA NEVES	ARTUR AUGUSTO OLIVEIRA NEVES
CREA: 045302/D REGIÃO: RJ	CREA: 045302/D REGIÃO: RJ
DESENHO: Joqueson	Nº DES. PROJETISTA: 0876.DS.13.H.0130/00
DATA: 15/03/2011	

RESPONSÁVEL TÉCNICO: ENGº ARTUR AUGUSTO OLIVEIRA NEVES
CREA: 045302/D REGIÃO: RJ ART Nº: 0820110020948 DATA: 22/02/2011

EMISSÃO CESAN	DATAS
PROJETADO:	
CREA:	
DESENHADO:	
VERIFICADO: ENGº NESTOR GORZA JUNIOR	
DIVISÃO: ENGº NESTOR GORZA JUNIOR	
GERÊNCIA: ENGº DOUGLAS OLIVEIRA COUZI	

CESAN

MUNICÍPIO: VILA VELHA | DISTRITO: - | BAIRRO: BARRA DO JUCU

NOME DO EMPREENDIMENTO: IMPLANTAÇÃO DO SISTEMA DE ESGOTAMENTO SANITÁRIO BARRA DO JUCU, MORADA DO SOL E PONTA DA FRUTA

TÍTULO: ELEVATÓRIA DE ESGOTO BRUTO EE13 - BACIA BARRA DO JUCU
PROJETO HIDRÁULICO
CORTES (AA, BB, CC e DD), DETALHES E LISTA DE MATERIAL

ESCALA:	FOLHA:	Nº CESAN	REV:
1:25	03/04	A-050-001-91-5-XX-0053	00